NO	MODIFICATION / REVİZYON	TARİH / DATE	NAME / İSİM
00	İLK YAYIN		

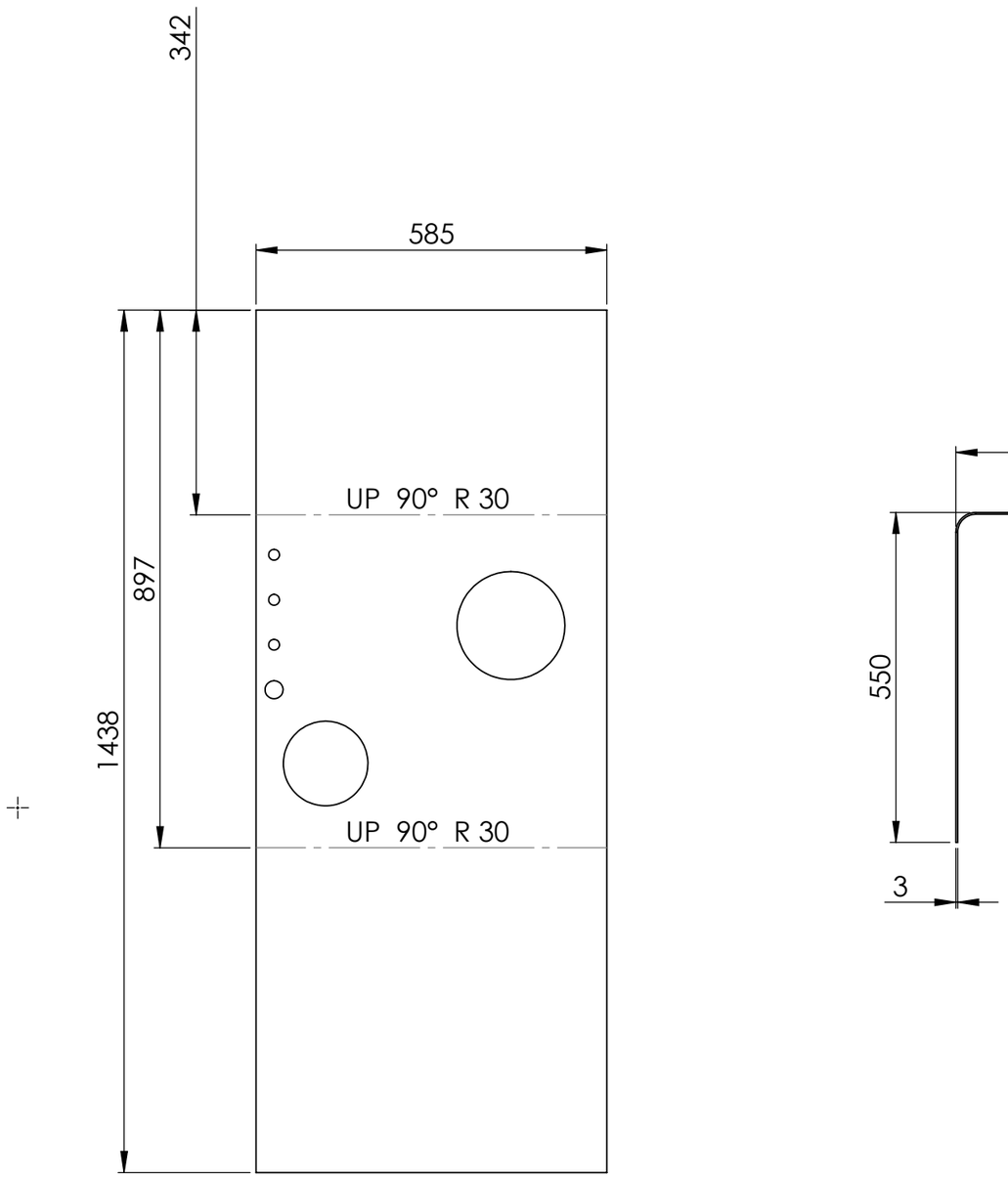

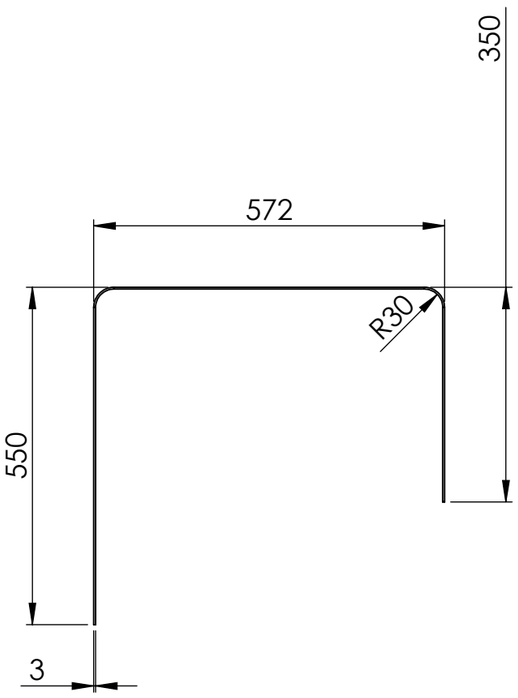

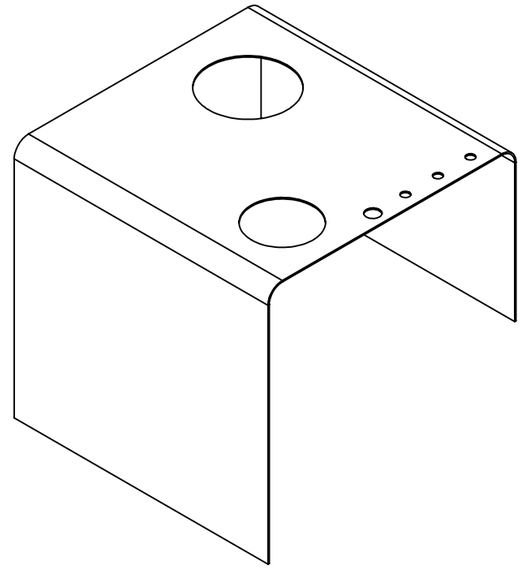

Bu Döküman MECPROM Makina İmalat Sanayi LTD. ŞTİ. tarafından oluşturulmuş olup tamamı veya bir kısmı MECPROM LTD.ŞTİ.'nin izni olmadan çoğaltılamaz, yayınlanamaz, içeriği açıklanamaz ve amacı dışında kullanılamaz.İş bu dökümanın bir sözleşme kapsamında oluşturulması durumunda ise söz konusu sözleşmede belirtilen fikri sınai mülkiyet hakları ve hükümler geçerlidir. bu döküman kaydedildiğinde ve/veya çıktı alındığında aksi belirtilmedikçe KONTROLSÜZ KOPYA niteliğini taşır.Herhangi bir amaçla kullanılmadan önce güncelliği kontrol edilmelidir.

scale: / ölcek: 1:10 | adet: 1 | kalınlık: 3 mm | weight: / agirlik 18.81 kg

material: / malzeme: S235J2 +N (1.0117 +N)

AKSİ BELİRTİLMEDİKÇE

ÖLÇÜLER mm'DİR.
GENEL TOLERANSLAR ISO 2768-mK
BELİRTİLMEYEN İÇ RADYÜS R0,3
KESKİN KÖŞELERE 0.3x45° PAH KIRILACAKTIR.
YÜZEY PÜRÜZLÜLÜĞÜ OLACAKTIR.
PARÇADA ÇAPAKLARA İZİN VERİLMEZ.
BU TEKNİK RESİM ISO129,ISO286-1 ISO1302, ISO406, ISO1000/ISO1001 VE 8015'E UYGUN HAZIRLANMIŞTIR.

	date / tarih	name / isim
drawn by cizen	11.08.2022	E.SARI
proofed by kontrol		
approved by onay		
REVISION / REViZYON		

MECPROM

description / ident no. / Tanim / Parca no.

SAC

-

drawing no. / cizim no.

A0AE-700_P002

page sayfa

DIN A3